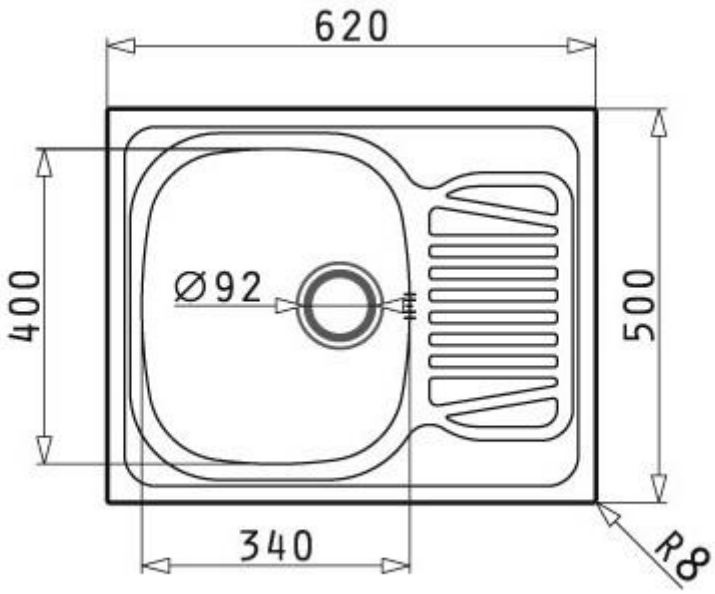
620
400
Ø92
500
340
R8